Astronomie

Compte-tenu de la longévité de l'observatoire de Marseille – le plus ancien observatoire institutionnel français après l'Observatoire de Paris – l'Université d'Aix-Marseille est responsable d'un ensemble patrimonial exceptionnel. Il comprend quelques centaines d'instruments et d'objets dont le plus ancien remonte à la fin du XVIIe siècle, des ouvrages et périodiques anciens, un important fonds d'archives. Ce dernier documente de façon continue les trois cents années d'activités scientifiques de l'observatoire.
C'est un ensemble d'une rare cohérence qui permet de tracer l'histoire de l'astronomie à Marseille.

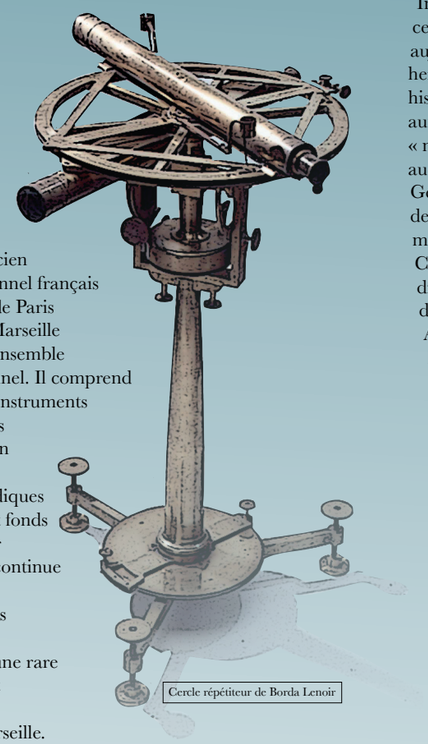

Cercle répétiteur de Borda Lenoir

Lunettes, télescopes, spectrohéliographes mais aussi instruments d'arpentage, de géodésie, de positionnement….
Au total, une centaine d'objets figure sur les bases de données de l'Inventaire général du patrimoine culturel du Ministère de la Culture et une vingtaine d'entre eux sont classés au titre des Monuments historiques. Le musée du patrimoine de l'observatoire étant provisoirement fermé, seuls le télescope de Foucault (1862) et la lunette Merz-Eichens (1872) sont actuellement accessibles, en collaboration avec l'association « Andromède ».

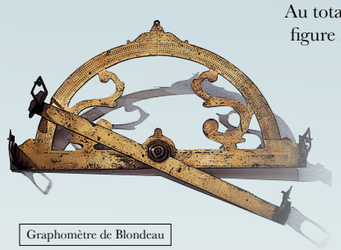

Graphomètre de Blondeau

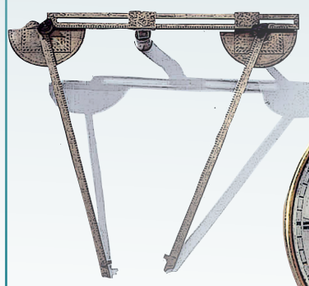

Trigomètre de Danfrie

Régulateur astronomique

Botanique

Initiée au début du XIXe siècle, cette collection renferme aujourd'hui plusieurs herbiers prestigieux et historiques correspondant aux premières flores « modernes ». On y trouve aussi un immense Herbier Général du Monde, un Herbier de France et un Herbier de la région méditerranéenne française.
Cette collection contient également divers herbiers témoignant du passé colonial de la France : Antilles, Madagascar, La Réunion, Afrique Orientale Française... et des récoltes récentes en lien avec les activités de recherche réalisées sur tout le pourtour méditerranéen.

Helianthus tuberosus L. MARS herbarium

Physique

L'espace muséal Charles Fabry conserve les instruments scientifiques et le mobilier utilisés en physique à la Faculté des Sciences de Marseille. Il couvre plus d'un siècle d'histoire des sciences à Marseille et on peut y découvrir des appareils et des meubles de la première faculté (1856). On peut y voir des appareils conçus et ayant appartenus notamment à Fabry, Perot, Buisson, Tian et Calvet, scientifiques de renommée mondiale dans le domaine de l'optique et de la microcalorimétrie.

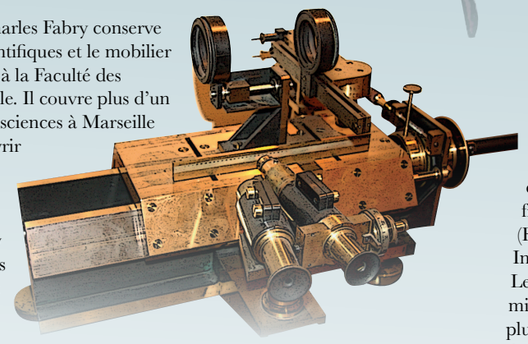

Interféromètre de Fabry-Perot

Galvanomètre Chauvin-Arnoux

De manière plus générale, l'espace muséal abrite des instruments scientifiques relatifs à l'électricité (voltmètres, ampèremètres, ponts de résistances…), à l'optique (interféromètres, spectromètres, polarimètres, goniomètres…) et à la microcalorimétrie. On peut aussi parcourir cinquante ans de calculs à la faculté en partant des machines à calculer mécaniques manuelles pour aboutir aux ordinateurs et suivre ainsi cette extraordinaire évolution.

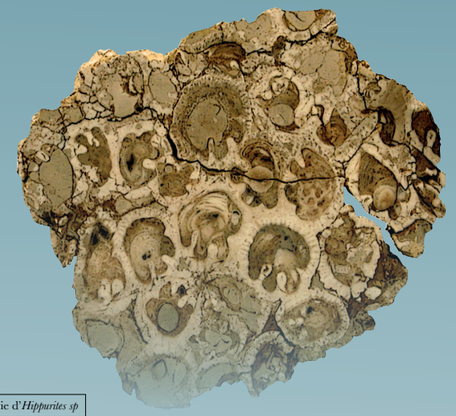

Colonie d'*Hippurites sp*

Paléontologie

Les premières collections de paléontologie (vertébrés et invertébrés du Tertiaire du bassin d'Aquitaine) sont rassemblées par G. Vasseur à la fin du XIXe siècle. Puis J. Répelin, et à sa suite S. Fabre-Taxy, développent les collections régionales et de référence en stratigraphie.

Ancyloceras sp

Aujourd'hui, le fonds de paléontologie abrite plus de 150 000 spécimens dont la plus importante collection est celle de vertébrés, invertébrés et plantes du Mésozoïque et du Cénozoïque de Provence, exposée dans le musée de paléontologie de l'université créé en 1999.
Il s'y ajoute une riche collection de rudistes du Crétacé du pourtour méditerranéen et du Moyen-Orient et diverses collections de fossiles des régions françaises ou étrangères (Espagne, Italie, Algérie, Indochine).
Le fonds s'étend aussi à la micropaléontologie avec plus de 15 000 cellules de foraminifères et d'ostracodes du Mésozoïque à l'Actuel.

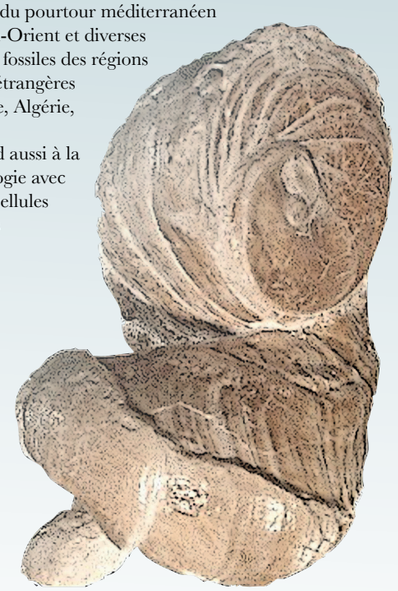

Requiena ammonia

Zoologie

La collection de zoologie comprend plusieurs milliers d'échantillons récoltés et conservés depuis le milieu du XIXe siècle essentiellement à des fins pédagogiques. Elle s'organise en 3 grands ensembles : des animaux naturalisés, des échantillons conservés en fluide et un ensemble ostéologique.
Outre les pièces classiques, la collection se singularise par un ensemble de rapaces nocturnes et diurnes de France (naturalisés), différents squelettes partiels ou complets permettent d'illustrer les adaptations à la locomotion, une collection de crâne et une collection de mollusques de référence.Elle rassemble par ailleurs, depuis le milieu du XXe siècle, diverses collections constituées à partir des activités de recherche : faune des récifs malgaches, systématiques des copépodes…

Falco peregrinus, faucon pèlerin

Musée Colonial de Marseille

C'est à Marseille, port ouvert sur le monde et les colonies, que sera créé le premier Institut Colonial de France, en 1893, sous l'impulsion d'Edouard Heckel. Ce dernier développe la recherche appliquée et enrichit le Musée. Outre leur emploi pour l'enseignement, les échantillons du Musée Colonial furent utilisés pour les expositions universelles et coloniales de la fin du XIXe et du début du XXe siècle, afin de faire connaître au public tous les produits importés des colonies.
Conservé pour partie à l'Université, ce Musée constitue une pièce unique présentant une large gamme d'échantillons, depuis le produit brut jusqu'aux produits finis. Il permet d'illustrer la biodiversité des plantes utiles à l'homme, mais aussi la grande diversité de leurs usages souvent millénaires pour l'alimentation, comme épices et condiments, pour la pharmacopée et l'industrie.

Gossypium sp, Coton

Nelumbium speciosum Willd, Lotus sacré

15 000
cellules de micropaléontologie

Philippe Matheron

150 000
macro-fossiles

Trans'tyfipal

Suzanne Fabre-Taxy

250 000
échantillons de roches

travaux pratiques

Sonnerat-Bryo-Myco

type

collection

Perrier de la Bathie

600
échantillons
au musée colonial

e-Recolnat

Aix*Marseille université

Le patrimoine scientifique de l'Université d'Aix-Marseille

Plusieurs siècles d'enseignements et de recherche

Pour toute information :

bruno.vila@univ-amu.fr

Consultations et prêts des collections de sciences naturelles :

Uniquement sur RDV, du lundi au vendredi. Les prêts sont consentis aux institutions. Pour toute demande d'emprunt, celle-ci devra être effectuée par le curateur et/ou le responsable des collections de votre institution.

Visites :

Espace muséal C. Fabry – Musée de Paléontologie – Musée Colonial

Uniquement sur RDV auprès de la cellule de culture scientifique et technique : culture-scientifique@univ-amu.fr

À l'exception des collections d'astronomie, toutes les collections sont situées sur le site de la Faculté des Sciences, centre Saint-Charles. La Faculté est elle-même localisée en centre-ville, en face de la gare Saint-Charles, 3, Place V. Hugo.

Culture Scientifique et Technique Aix*Marseille Université

Conseil Général Bouches-du-Rhône

La Faculté des Sciences de Marseille

Bien que créée en 1854 par décret impérial, c'est seulement entre 1910 et 1914 que sont construits les bâtiments de la nouvelle Faculté des Sciences de Marseille. Édifiés sur le site de Saint-Charles, par l'architecte V. Blavette, elle sera dans les années 1920 la faculté la mieux équipée de province.

Très rapidement, des activités de haut niveau scientifique y sont menées. Ainsi les laboratoires de Physique-Chimie s'illustrent en microcalorimétrie et en optique interférentielle. L'École de Chimie et le Laboratoire national des matières grasses sont créés. Le Laboratoire de Botanique, au cœur de la grande épopée coloniale, met en place l'Institut Colonial, le Musée Colonial et le Jardin Botanique. Il organise également les deux grandes expositions coloniales de Marseille de 1906 et 1922. Dans cette dynamique s'inscrivent aussi les recherches menées dans les Laboratoires de Zoologie et de Paléontologie.

Avec enthousiasme, les professeurs de la faculté parrainent et suscitent d'autres établissements dont l'Observatoire d'astronomie de Longchamp qui seront ultérieurement rattachés à l'Université.

Plan d'accès

L'Université d'Aix-Marseille, à l'instar de la plupart des universités françaises, a accumulé, au fil du temps, des collections considérables constituées d'échantillons, d'instruments et d'archives. Si leur fonction originelle pour la recherche et l'enseignement reste toujours d'actualité, ces collections universitaires sont aussi entretenues pour leur intérêt patrimonial et la diffusion de la culture scientifique.

Cinq domaines sont particulièrement bien représentés en lien avec l'histoire de l'ancienne Faculté des Sciences et son glorieux passé : il s'agit de la Botanique, de la Paléontologie, de l'Astronomie, de la Zoologie et de la Physique.

Par leur diversité, leur volume (environ 1 000 000 de spécimens), leur valeur scientifique et patrimoniale, ces collections représentent un patrimoine sans équivalent au niveau régional. Elles constituent aujourd'hui une source de matériel irremplaçable pour les chercheurs du monde entier et jouent un rôle majeur pour la recherche et l'enseignement.

référence

enseignements

mesure

classification

Edouard Heckel

étudiants

diffusion

480 000
échantillons d'herbiers

connaissance

recherche

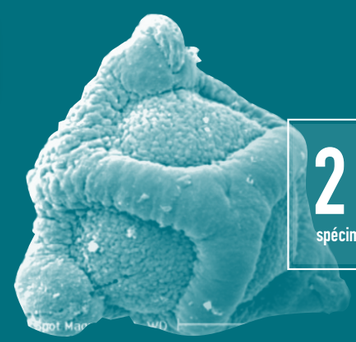

2 000
spécimens de zoologie